BMP安装连接尺寸

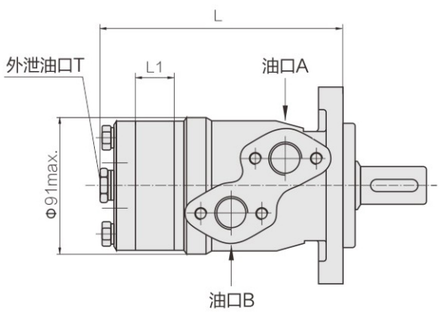

2法兰

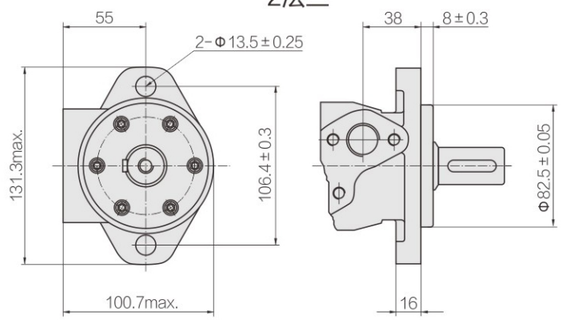

油口

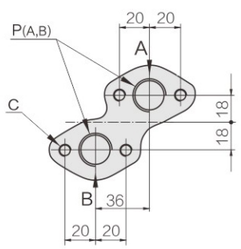

4法兰

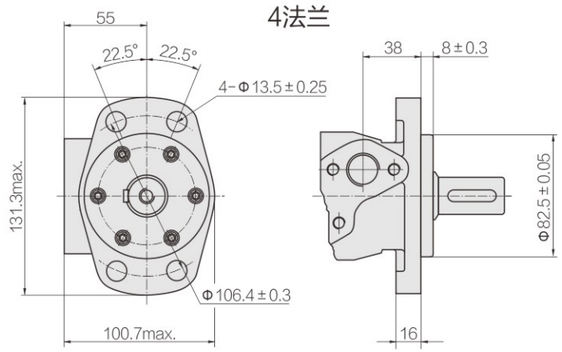

H4/H5 法兰

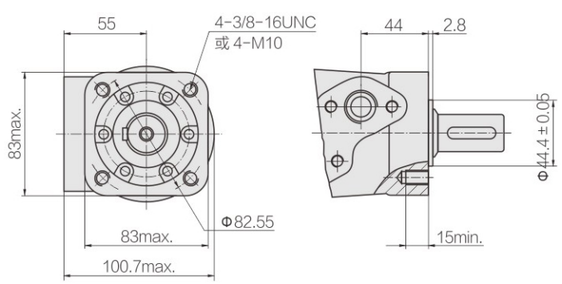

型号	L	L1
BMP36	137	7
BMP50	137	7
BMP80	140.5	10.5
BMP100	143	13
BMP125	146	16
BMP160	151	21
BMP200	157	26
BMP250	162	32
BMP315	172	42
BMP400	182	52
BMP500	195	65

代号 / 连接形式	D(深)	M(深)	S(深)	P(深)	R(深)
P (A,B)	G1/2 (15)	M22×1.5 (15)	7/8-14 O-ring (17)	1/2-14NPTF (15)	PT (RC) 1/2 (15)
C	4-M8 (13)	4-M8 (13)	4-5/16-18UNC (13)	4-5/16-18UNC (13)	4-M8 (13)
T	G1/4 (12)	M14×1.5 (12)	7/16-20UNF (12)	7/16-20UNF (12)	PT(RC)1/4 (9.7)

BMP 系列摆线液压马达 汉能液压

BMPH安装连接尺寸

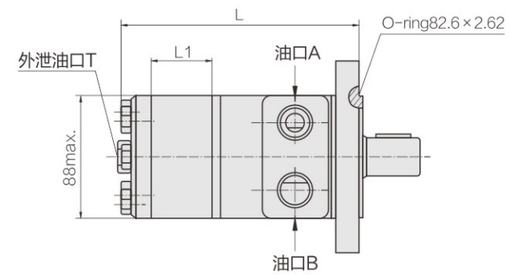

H2法兰

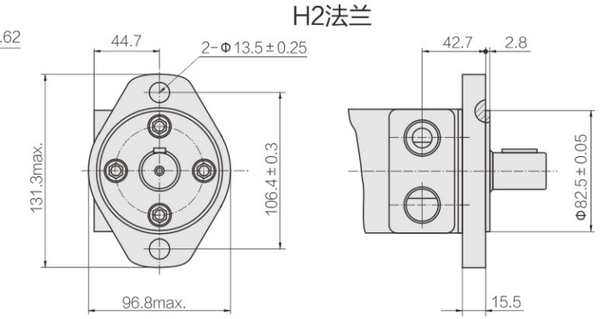

G、S、P、T、R油口

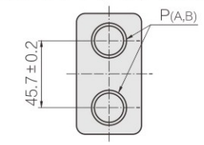

B4、B5 油口

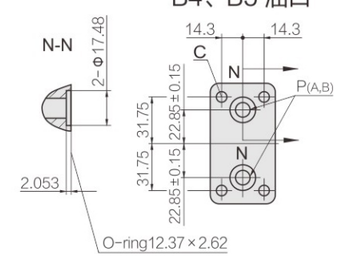

H6法兰

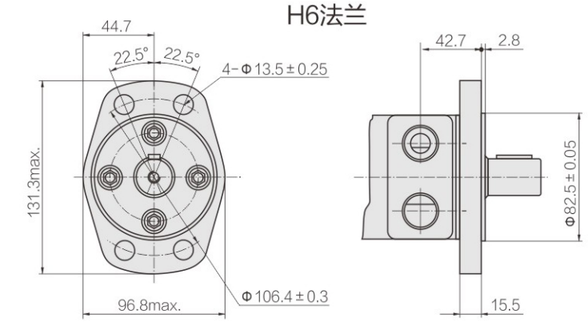

H4/H5 法兰

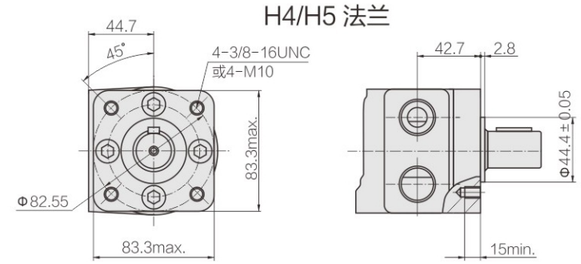

型号	L	L1
BMPH36	141	7
BMPH50	141	7
BMPH80	144.5	10.5
BMPH100	147	13
BMPH125	150	16
BMPH160	155	21
BMPH200	160	26
BMPH250	166	32
BMPH315	176	42
BMPH400	186	52
BMPH500	199	65

代号 / 连接形式	G(深)	S(深)	P(深)	T(深)	R(深)	B4(深)	B5(深)
P (A,B)	G1/2 (15)	7/8-14 O-ring (17)	1/2-14NPTF (15)	3/4-16 O-ring (15)	PT (RC) 1/2 (15)	Φ10	Φ10
C	G1/4 (12)	7/16-20UNF (12)	7/16-20UNF (12)	7/16-20UNF (12)	PT(RC)1/4 (9.7)	7/16-20UNF (12)	G/4 (12)
T	-	-	-	-	-	4-5/16-18UNC (13)	4-M8 (13)