½QJM**--**T**型通孔液压马达技术参数
½QJM**--**T** series technical data

型 号 Model	排量 Displacement (L/r)	额定压力 Rated Pressure (Mpa)	尖峰压力 Peak Pressure (Mpa)	转速范围 Rotational Speed Range (r/min)	额定输出扭矩 Rated Output Torque (N.m)	???? Through hole dia (mm)
1QJM01-0.1T40	0.1	10	16	8-800	148	40
1QJM01-0.16T40	0.163	10	16	8-630	241	40
1QJM01-0.2T40	0.203	10	16	8-500	300	40
1QJM11-0.32T50	0.317	10	16	5-400	468	50
1QJM11-0.4T50	0.404	10	16	5-400	598	50
1QJM11-0.5T50	0.5	10	16	5-320	734	50
½QJM21-0.32T65	0.317 / 0.159	16	25	2-500	751 / 376	65
½QJM21-0.5T65	0.496 / 0.248	16	25	2-320	1175 / 588	65
½QJM21-0.63T65	0.664 / 0.332	16	25	2-250	1572 / 786	65
½QJM21-1.0T65	1.01 / 0.505	10	16	2-160	1495 / 748	65
½QJM21-1.25T65	1.354 / 0.677	10	16	2-125	2004 / 1002	65
½QJM32-0.63T75	0.635 / 0.318	20	25	1-500	1880 / 940	75
½QJM32-1.0T75	1.06 / 0.53	20	25	1-400	3138 / 1569	75
½QJM32-1.25T75	1.30 / 0.65	20	25	2-320	3833 / 1917	75
½QJM32-2.0T75	2.03 / 1.02	16	25	2-200	4807 / 2404	75
½QJM32-2.5T75	2.71 / 136	10	16	1-160	4011 / 2006	75
½QJM42-2.5T80	2.56 / 1.26	20	31.5	1-250	7578 / 3789	80
½QJM52-3.2T80	3.24 / 1.62	20	31.5	1-250	9690 / 4795	80
½QJM52-4.0T80	4.0 / 2.0	16	25	1-200	9472 / 4736	80
½QJM52-5.0T80	5.23 / 2.615	10	16	1-160	7740 / 3870	80
½QJM52-6.3T80	6.36 / 3.18	10	16	1-125	9413 / 4707	80
½QJM62-4.0T125	4.0 / 2.0	20	31.5	0.5-150	11840 / 5920	125
½QJM62-5.0T125	5.18 / 2.59	20	31.5	0.5-125	15333 / 7667	125
½QJM62-6.3T125	6.27 / 3.135	16	25	0.5-125	14847 / 7424	125
½QJM62-8.0T125	7.85 / 3.925	10	16	0.5-100	11618 / 5809	125
½QJM62-10T125	10.15 / 5.057	10	16	0.5-80	15022 / 7501	125

外形安装图 Installation

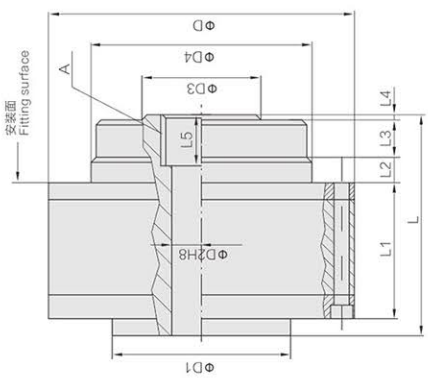

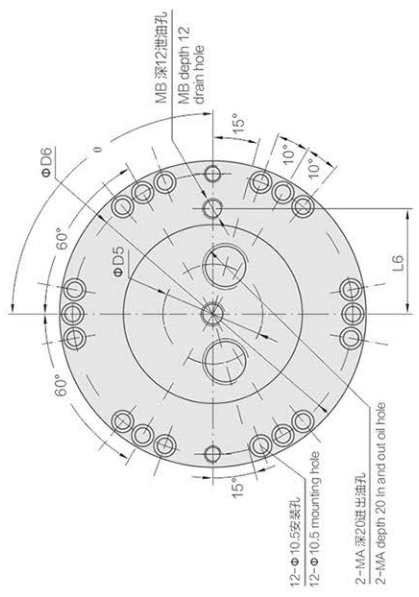

型号 Model	L	L1	L2	L3	L4	L5	L6	θ	D	D1	D2	D3	D4	D5	D6	MA	MB	A	重量 Weight (kg)
1QJM01-**T40	130	79	15	23	3	30	53	180°	Φ180	Φ130	Φ40	Φ110	Φ130g6	Φ70	Φ65	M22×1.5	M12×1.5	6-48H11×42H11×12D9	15
1QJM11-**T50	139	87	16	17	3	28	87	90°	Φ240	Φ150	Φ50	Φ100	Φ160g6	Φ80	Φ220	M22×1.5	M16×1.5	6-70H11×62H11×16D9	26

外形安装图 Installation

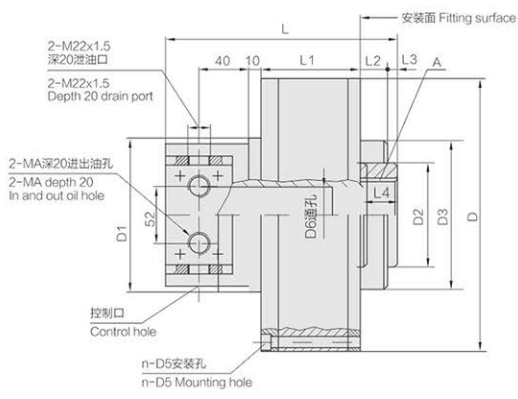

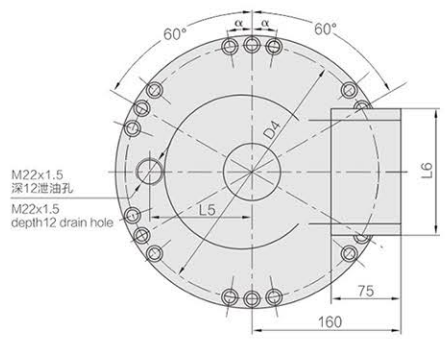

型 号 Model	L	L1	L2	L3	L4	L5	L6	D	D1	D2	D3	D4	n-D5	D6	MA	α	A	重量 Weight (kg)
½QJM21-**T50	229	99	29	14	36	100	156	Φ300	Φ178	Φ110	Φ160g6	Φ283	10-Φ11	Φ50	M27x2	10°	10-98H11x92H11x14D9	60
½QJM21-**T65	230	98	29	14	37	110	146	Φ304	Φ186	Φ110	Φ160g6	Φ283	10-Φ11	Φ65	M33x2	10°	10-98H11x92H11x14D9	64
½QJM32-**T75	273	138	43	10	41	115	146	Φ320	Φ186	Φ120	Φ170g6	Φ299	10-Φ13	Φ75	M33x2	10°	10-98H11x92H11x14D9	88
½QJM42-**2.5T80	292	160	16	30	40	124	146	Φ350	Φ190	Φ140	Φ200h8	Φ320	10-Φ13	Φ80	M33x2	10°	10-112H11x102H11x16D9	120
½QJM52-**2.5T80	367	175	30	24	45	135	190	Φ420	Φ220	Φ160	Φ315g7	Φ360	6-Φ22	Φ80	M48x2	6°	10-120H11x112H11x18D9	162

注：2QJM52-2.5T80 马达控制口泄油口与上图所示对调
Note: in the pictured above, the 2QJM52-2.5T80 motor's control port and drainage port should exchange with each other.
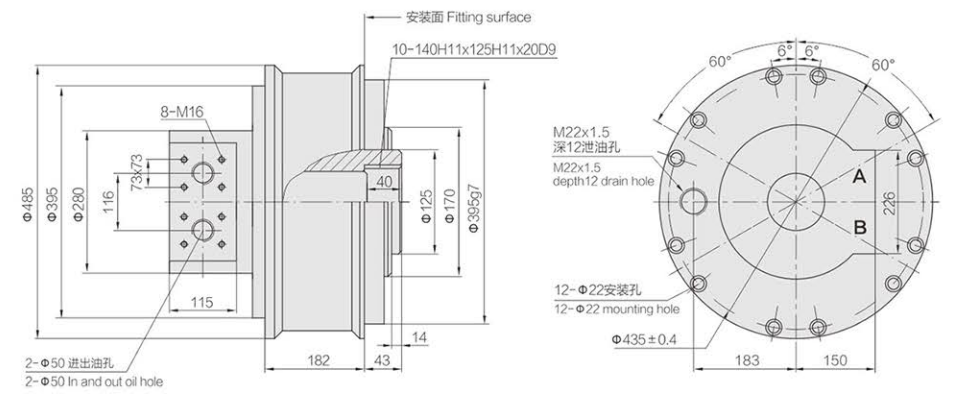
1QJM62-**T125 型马达外形安装图 Installation