图1外形安装图 Installation

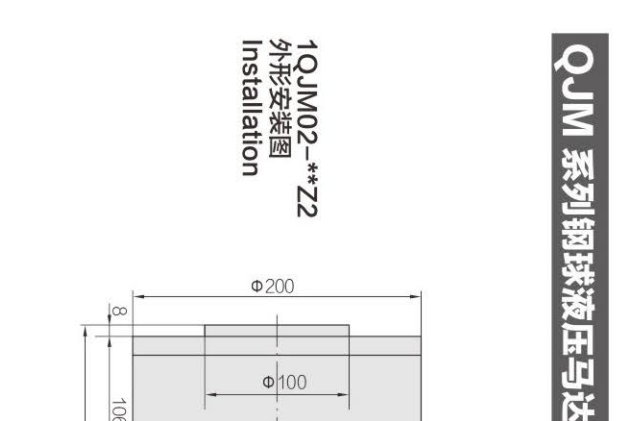

图2外形安装图 Installation

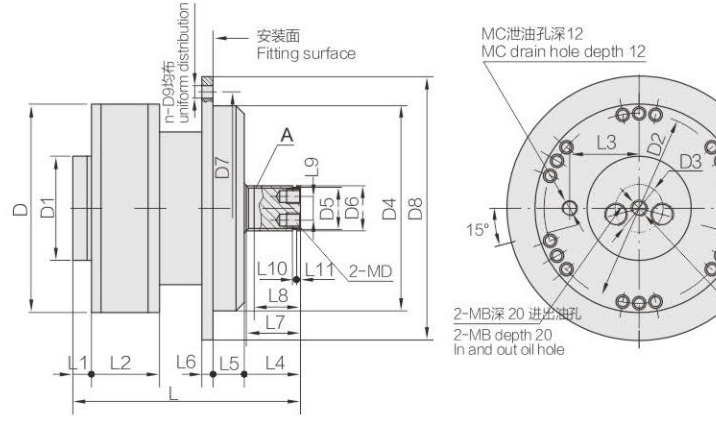

图1

型 号 Model	L	L1	L2	L3	L4	L5	L6	L7	L8	L9	L10	L11	L12	L13	L14	L15	D	D1	联接止口 D2	轴径 D3	D4	D5	D6	d	进出油口 MA	泄油口 MB	A×A	B×B	平键 b×L	重量 kg
1QJM001-**Z	237	68	17	6	16	70	48	12	3	40	19	31.5	43	32	49	27.5	Φ141	Φ110	Φ75g7	Φ25h8	Φ35	Φ128	–	Φ11	M18×1.5	M12×1.5	70×70	90×90	8×36	10
1QJM002-**Z	257	88	17	6	16	70	48	12	3	40	19	31.5	43	32	49	27.5	Φ141	Φ110	Φ75g7	Φ25h8	Φ35	Φ128	–	Φ11	M18×1.5	M12×1.5	70×70	90×90	8×36	12
1QJM02--**Z	290	102	22	–	52	32	5	18	3	56.5	28	50	60	41	82	43	Φ180	–	Φ125g7	Φ40k6	Φ55	Φ165	Φ160	Φ13.5	G3/4"	M14×1.5	113×113	140×140	12×45	24
1QJM11--**Z	270	87	–	–	–	–	8	20	3	56.5	–	–	87	–	–	–	Φ240	–	Φ125g7	Φ40f7	Φ55	Φ220	Φ160	Φ13.5	M33×2	M16×1.5	113×113	142×142	12×45	40
1QJM12--**Z	485	123	46	–	–	–	10	20	30	82	35	75	87	40	70	54	Φ240	–	Φ160h7	Φ50h7	Φ60	Φ220	Φ200	Φ18	G1"	M16×1.5	141.5×141.5	178×178	14×72	70

图2

型 号 Model	L	L1	L2	L3	L4	L5	L6	L7	L8	L9	L10	L11	D	D1	D2	D3	D4	D5	D6	D7	D8	n-D9	MA	MB	MC	MD	平键 Flat key	花键A Spline A	重量 Weight (kg)
1/2 1QJM21-**Z3	328	26	99	100	81	55	16	78	66	38	–	–	Φ304	Φ150	Φ283	Φ69	Φ199g9	–	Φ65f7	Φ335	Φ379	6-Φ18	M12×1.5	M33×2	M22×2	2-M12深20	C18x75	-	75
1/2 1QJM21-**Ze3	378	26	113	100	81	38	16	78	66	38	–	–	Φ304	Φ150	Φ283	Φ69	Φ220f9	–	Φ65f7	Φ260	Φ300	6-Φ18	M12×1.5	M33×2	M22×2	2-M12深20	C18x75	-	80
1/2 1QJM32--**Z	395	24.5	144	115	101	30	25	100	70	40	2.65	3	Φ320	Φ165	Φ299	Φ79	Φ250f7	Φ79	Φ82h11	Φ300	Φ335	6-Φ18	M12×1.5	M33×2	M22×2	2-M12深25	-	10-Φ2g5x7z8x12x125	106
1/2 1QJM32--**Z2	395	22	139	115	140	22	21	86	65	–	–	–	Φ320	Φ165	Φ299	Φ79	Φ340d9	Φ79	Φ92h11	Φ390	Φ430	6-Φ17	M12×1.5	M33×2	M22×2	2-M20深20	-	10-Φ2g5x7z8x12x125	109
1/2 1QJM32--**Ze3	446	24.5	138	115	81	55	16	78	66	–	–	–	Φ320	Φ165	Φ299	Φ79	Φ299f9	–	Φ65f7	Φ335	Φ379	6-Φ18	M12×1.5	M33×2	M22×2	中央孔M16 深25	C18x75	-	140
1/2 1QJM32--**Z3	363.5	24.5	138	115	81	55	16	78	66	–	–	–	Φ320	Φ165	Φ299	Φ79	Φ299f9	–	Φ65f7	Φ335	Φ379	6-Φ18	M12×1.5	M33×2	M22×2	2-M12深25	C18x75	-	108
1/2 1QJM52--**Z	516	27	176	135	131	10	30	131	131	–	–	–	Φ420	Φ220	Φ360	Φ110	Φ299f7	–	Φ78h7	Φ340	Φ370	8-Φ20	M16×1.5	M48×2	M22×2	中央孔M16 深40	C22x132	-	190
1/2 1QJM62--**Z	487	42	162	165	157	5	20	155	152	–	–	–	Φ485	Φ255	Φ435	Φ128	Φ400f8	–	Φ101.55	Φ490	Φ530	8-Φ22	M16×1.5	M48×2	M22×2	-	A25.4x120	-	240

外形安装图 Installation

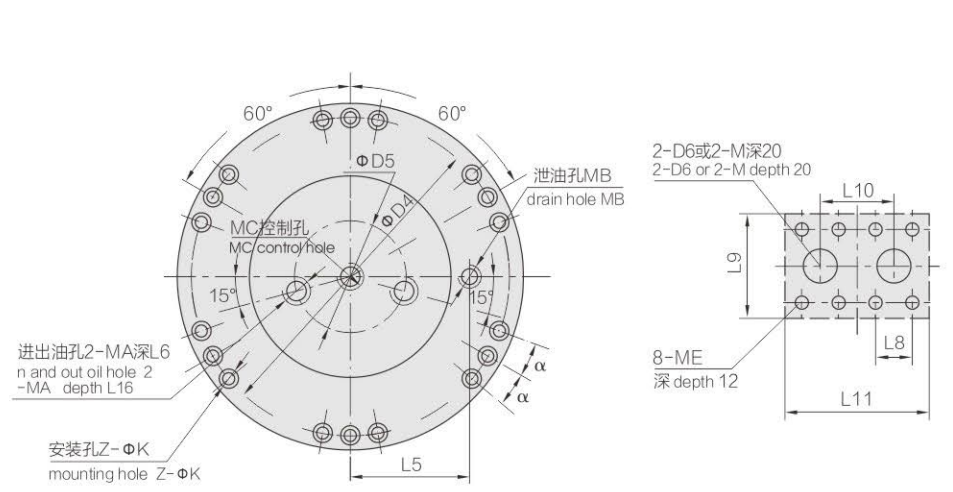

型 号 Model	L	L1	L2	L3	L4	L5	L6	L7	L8	L9	L10	L11	D	D1	D2	D3	D4	Z-ΦK	D5	D6	MA	MB	MC	ME	α	A	重量 Weight (kg)
1QJM001-**	101	58	38	5	20	43	20	37	–	37	35	63	Φ140	–	Φ60	Φ110g6	Φ128	12-Φ6.5	–	M18×1.5	-	M12×1.5	-	-	10°	6-48H11 × 42H11 × 12D9	7
1QJM01-**	130	80	37	3	30	62	20	–	–	–	–	–	Φ180	Φ105	Φ70	Φ130g7	Φ165	12-Φ9	Φ58	-	M27×2	M14×1.5	-	-	10°	6-48H11 × 42H11 × 12D9	15
1QJM02-**	162	99	38	3	34	62	20	–	–	–	–	–	Φ180	Φ105	Φ70	Φ130g7	Φ165	12-Φ9	Φ58	-	M27×2	M14×1.5	-	-	10°	6-48H11 × 42H11 × 12D9	24
1/2 1QJM11-**	132	82	33	3	32	87	18	–	–	–	–	–	Φ240	Φ150	Φ110	Φ160g7	Φ220	12-Φ11	Φ69	-	M33×2	M16×1.5	M12×1.5	-	10°	6-70H11 × 62H11 × 16D9	28
1QJM11--**A	134	82	25	11	38	87	18	–	–	–	–	–	Φ240	Φ150	Φ60	Φ200g7	Φ220	12-Φ11	Φ69	-	M33×2	M16×1.5	-	-	10°	8-42H11 × 36H11 × 7D9	28
1/2 1QJM12--**	165	123	33	2	39	84	20	–	–	–	–	–	Φ240	Φ150	Φ110	Φ160g7	Φ220	12-Φ11	Φ69	-	M33×2	M16×1.5	M12×1.5	-	10°	6-90H11 × 80H11 × 20D9	39
1/2 QJM21-** 2LSQJM21-**	168	99	29	14	38	100	20	– 110	– –	– 48	– 58	– 150	Φ304	Φ150	Φ110	Φ160g7	Φ283	12-Φ11	Φ69	M33×2	M33×2	M22×1.5	M12×1.5	-	10°	6-90H11 × 80H11 × 20D9	50
1/2 QJM32-** 2LSQJM32-**	215	138	43	10	55	115	22	– 95	– –	– 52	– 71	– 165	Φ320	Φ165	Φ120	Φ170g7	Φ299	12-Φ13	Φ79	M33×2	M33×2	M22×1.5	M12×1.5	-	10°	10-98H11 × 92H11 × 14D9	78
1/2 QJM42--** 2LSQJM42--**	209	160	16	12	35	124	22	– 151	– 73	– 105	– 104	– 204	Φ350	Φ190	Φ140	Φ200g7	Φ320	12-Φ13	Φ100	- Φ40	M42×2	M22×1.5	- M16×1.5	M16	10°	10-112H11 × 102H11 × 16D9	90 100
1QJM42--**A	207	158	23	5	35	124	22	–	–	–	–	–	Φ340	Φ190	Φ120	Φ170g7	Φ320	12-Φ13	Φ100	-	M42×2	M22×1.5	-	-	10°	10-98H11 × 92H11 × 14D9	90
1/2 QJM52--** 2LSQJM52--**	238	175	30	6	45	135	24	– – 144	– – 73	– – 101	– – 105	– – 220	Φ420	Φ220	Φ160	Φ315g7	Φ360	6-Φ22	Φ110	Φ40	M48×2	M22×1.5	- M16×1.5	M16	6°	10-126H11 × 112H11 × 18D9	150 160
1/2 QJM62--** 2LSQJM62--**	264	182	29	11	45	165	24	– – 144	– – 73	– – 101	– – 123	– – 255	Φ485	Φ255	Φ170	Φ395g7	Φ435	6-Φ22	Φ128	Φ48	M48×2	M22×1.5	- M16×1.5	M16	6°	10-126H11 × 112H11 × 18D9	200 212